RÉPONSE DES APPLICATIONS SUR LES PROJECTIONS ORTHOGONALES

EX1- Les données :

- La vue de face, la vue de gauche incomplètes, l'amorce de la vue de dessus d'une butée.
- La vue de face, la vue de gauche incomplètes, l'amorce de la vue de dessus d'une équerre à chapeau.

Question : - **Compléter** les trois vues ;
- **Repérer** les points **(1) (2)** et **(3)** sur les 3 vues.
- **Repasser** en couleur, sur les trois vues, les arêtes repérées sur la perspective

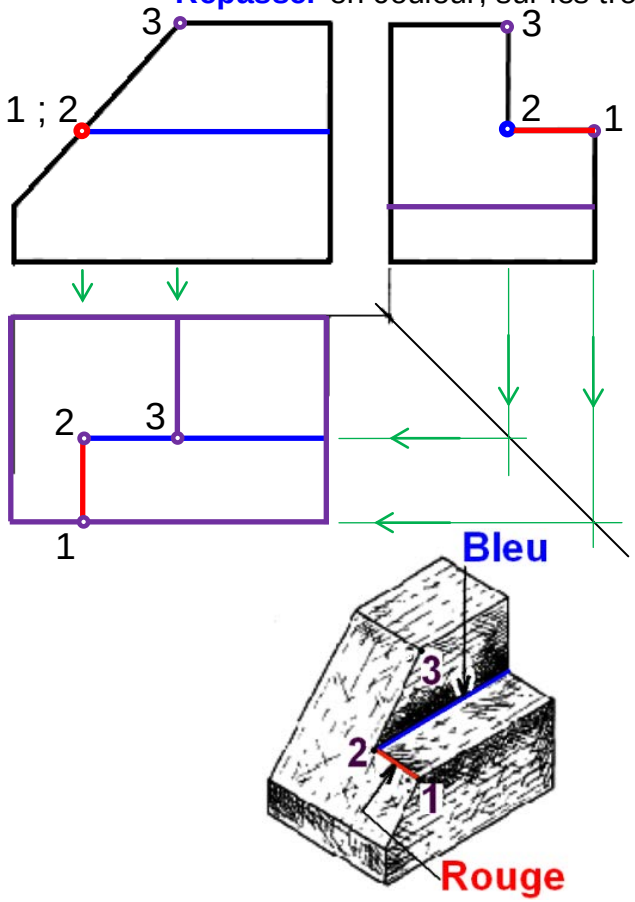

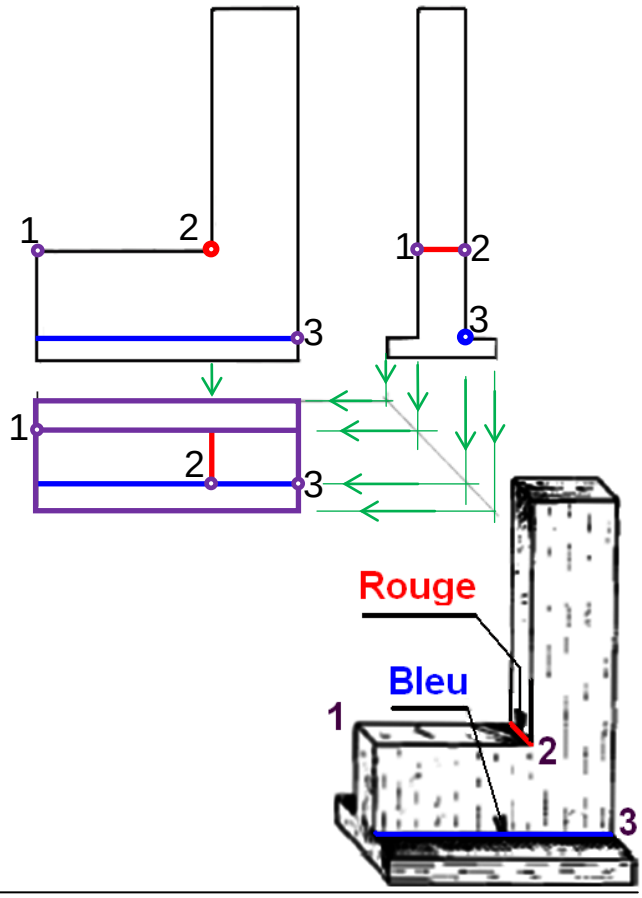

EX2 - **Compléter** les deux vues (face et dessus) ;
- **Repérer** les points **(1) (2) (3)** et **(4)** sur les 3 vues.
- **Repasser** en couleur sur les trois vues les arêtes repérées sur la perspective.

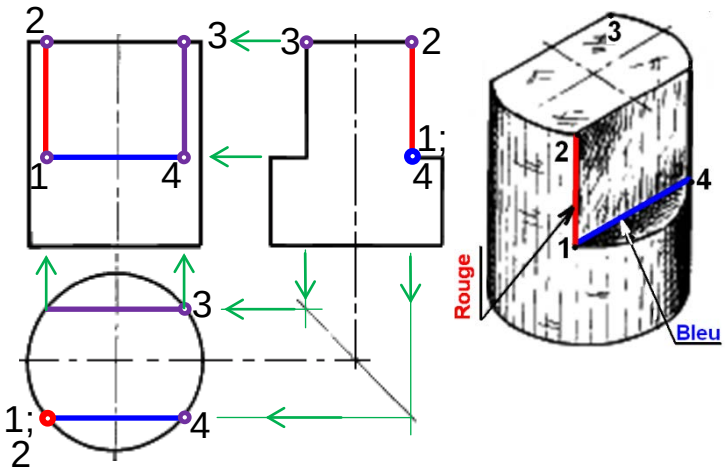

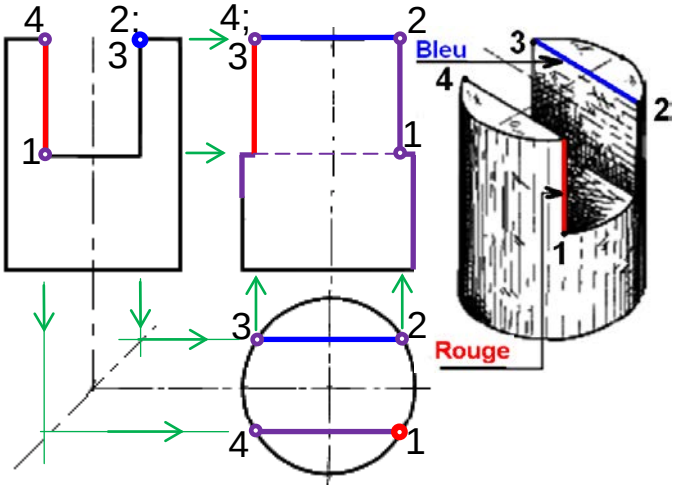

FONCTION TRANSMETTRE : Projection orthogonale

EX3- Les données :
- La vue de face, la vue de gauche et la vue de dessus incomplètes, d'un porte-outil d'étau limeur.
- La vue de face, la vue de droite et la vue de dessus incomplètes, d'une butée réglable.

Question : - **Compléter** les trois vues ;
- **Repérer** les points **(1) (2)** et **(3)** sur les 3 vues.
- **Repasser** en couleur, sur les trois vues, les arêtes repérées sur la perspective

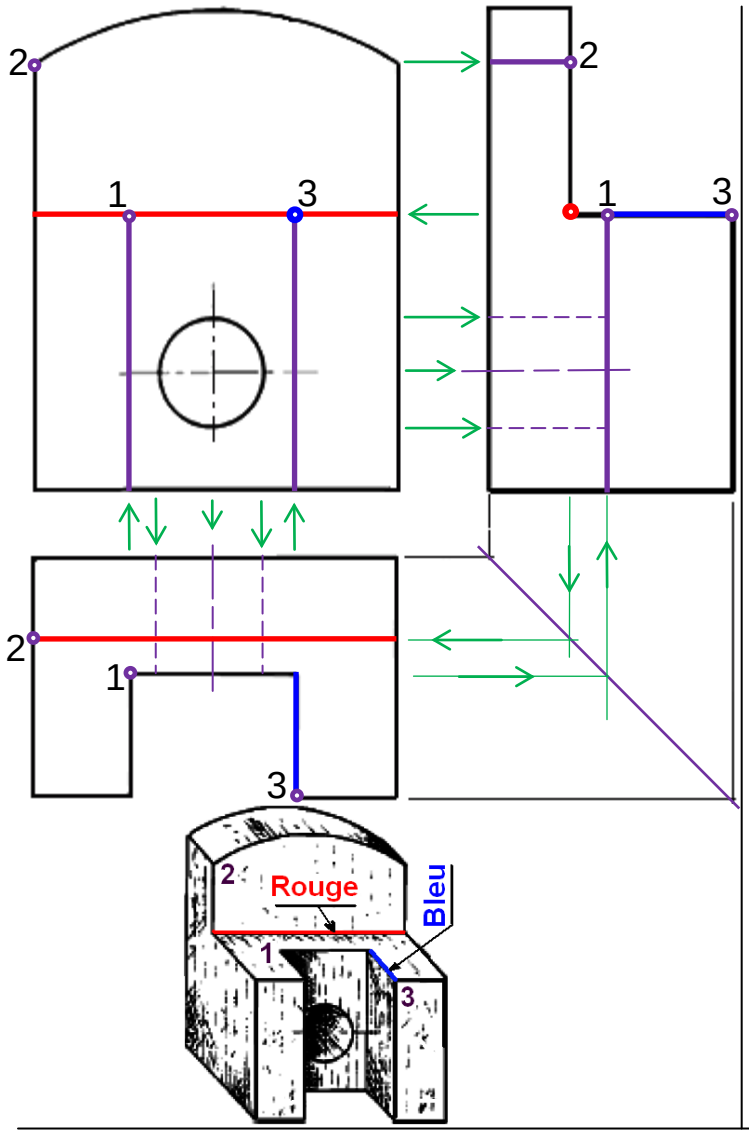

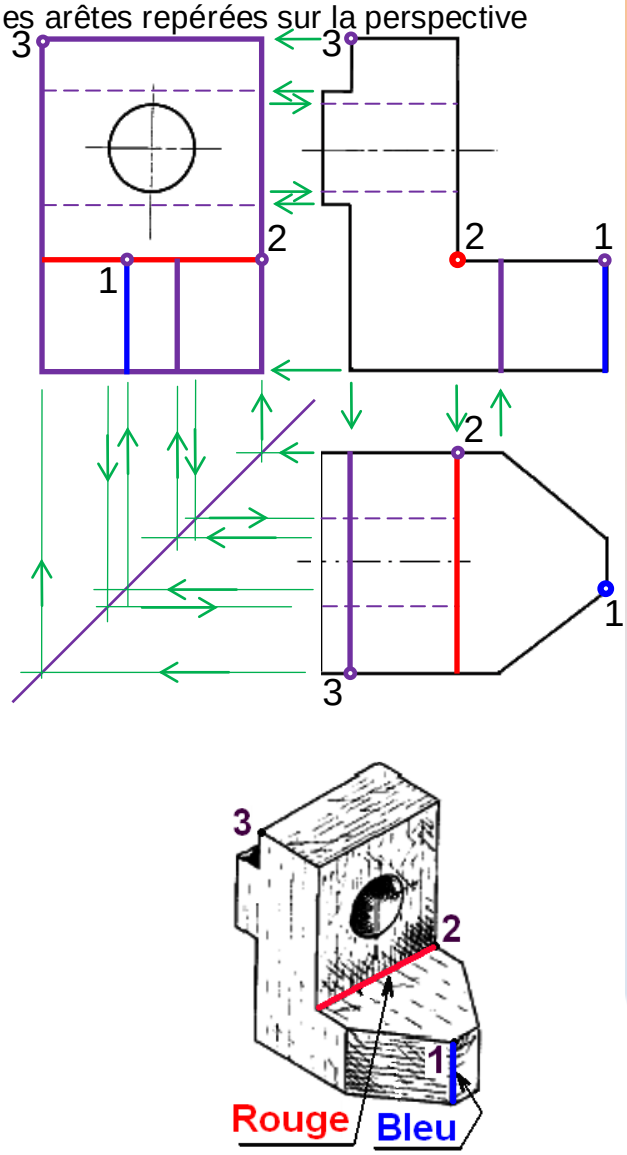

EX4- Les données :
- La vue de face, la vue de gauche incomplètes,
- L'amorce de la vue de gauche d'une bride ouverte.

Question :
- **Compléter** les trois vues ;
- **Repasser** en couleur, sur les trois vues, les arêtes repérées sur la perspective.

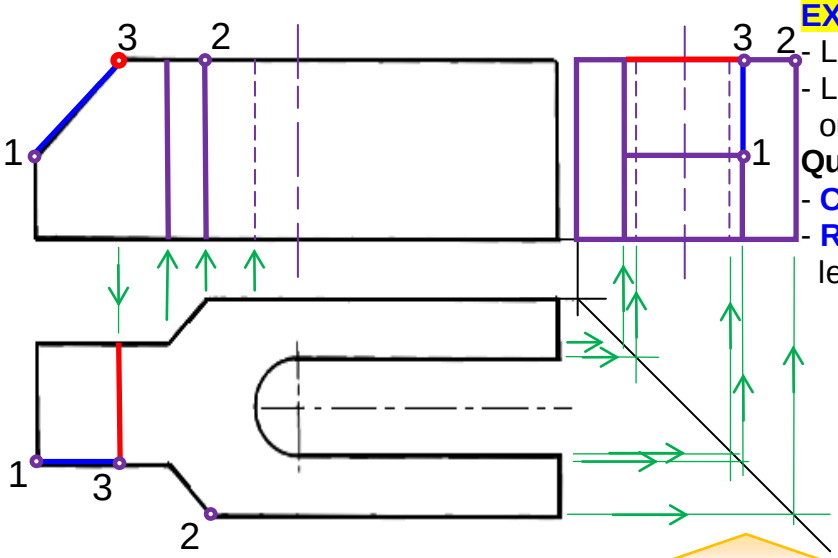

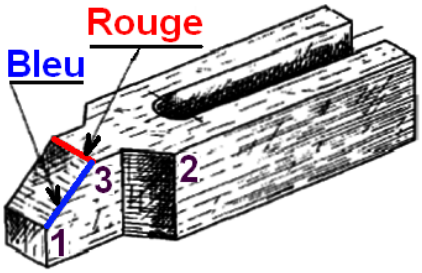

FONCTION TRANSMETTRE : Projection orthogonale

EX5- Les données :
- La vue de face, la vue de dessus incomplètes, l'amorce de la vue de droite d'une bride de serrage
- La vue de face, la vue de dessus incomplètes, l'amorce de la vue de gauche d'un vé de centrage

Question : - **Compléter** les trois vues ;
- **Repérer** les points **(1) (2)** et **(3)** sur les 3 vues.
- **Repasser** en couleur, sur les trois vues, les arêtes repérées sur la perspective

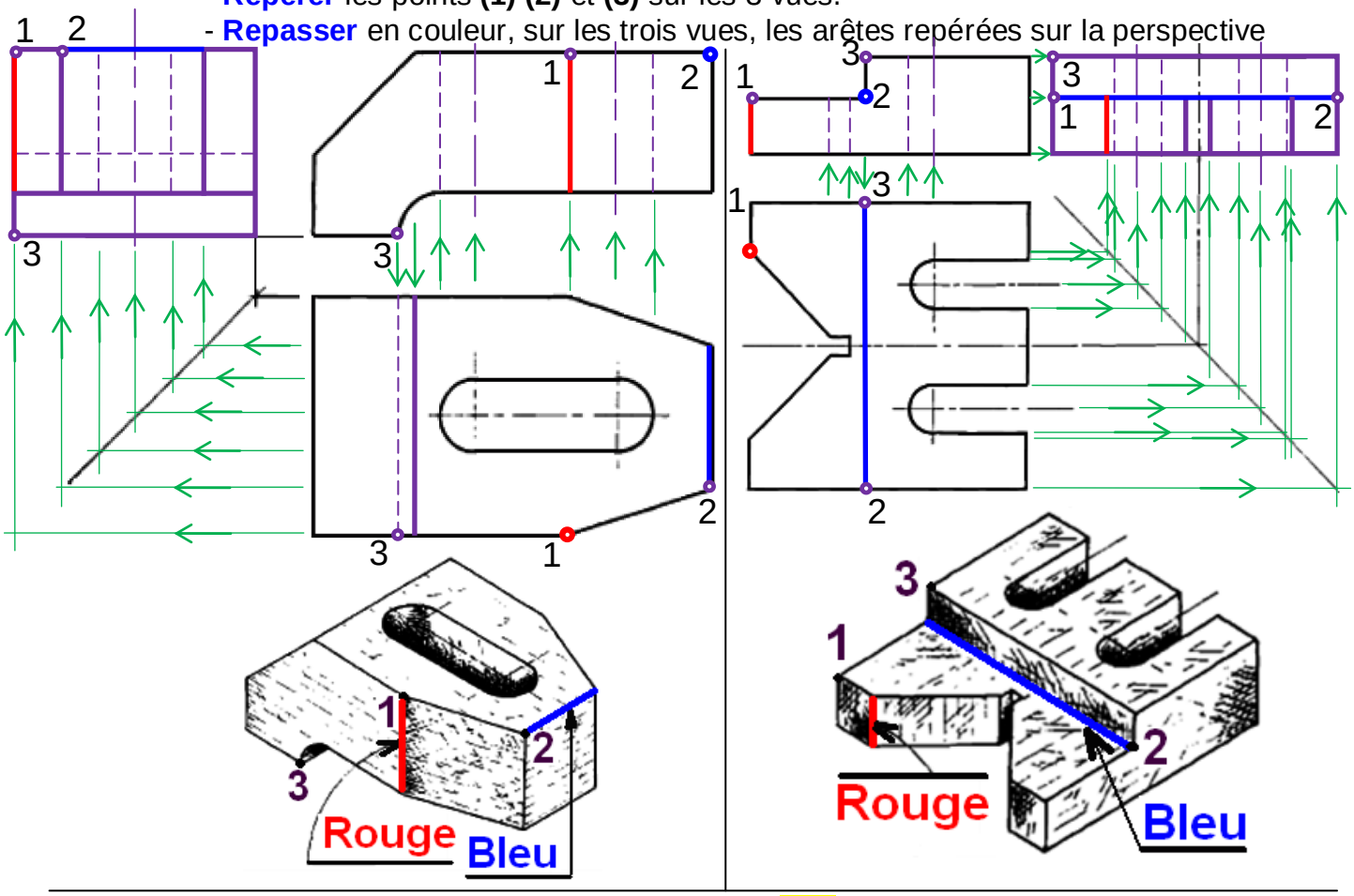

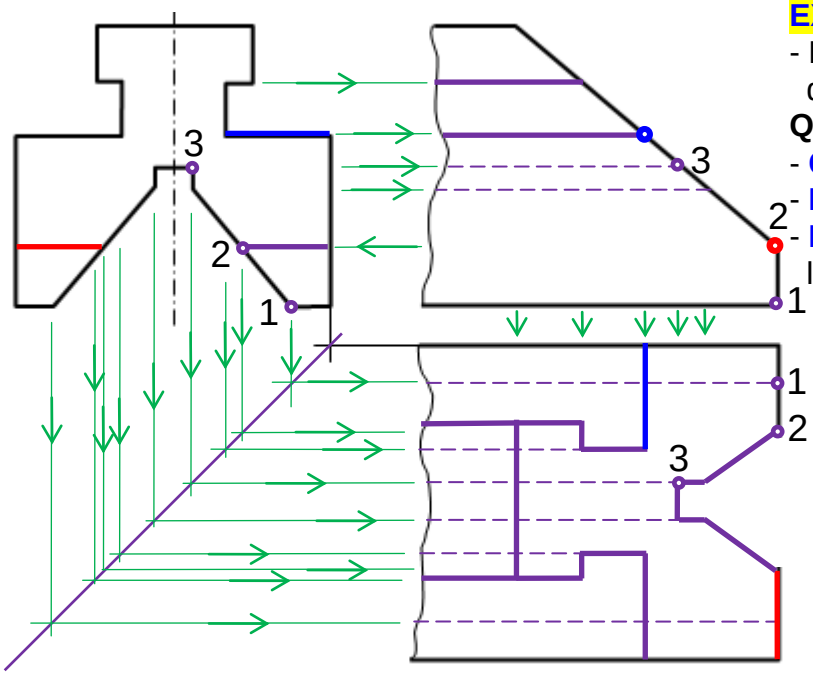

EX6- Les données :
- La vue de face, la vue de droite et la vue de dessus incomplètes,

Question :
- **Compléter** les trois vues ;
- **Repérer** les points **(1)**, **(2)** et **(3)** ;
- **Repasser** en couleur sur les trois vues, l'arête repérée sur la perspective.

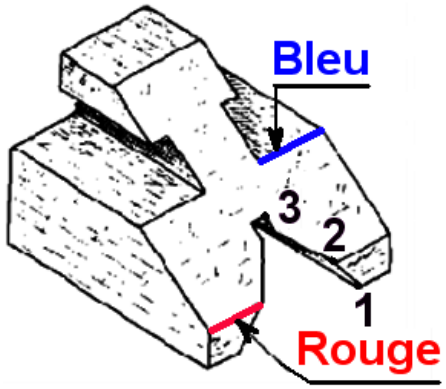

EX7- Les données :
- la vue de face, la vue de droite et la vue dessus incomplètes, d'un coulisseau.
- la vue de face, la vue de gauche incomplètes, l'amorce de la vue de dessus.

Question : - **Compléter** les trois vues ;
- **Repérer** les points **(1) (2)** et **(3)** sur les 3 vues.
- **Repasser** en couleur, sur les trois vues, les arêtes repérées sur la perspective

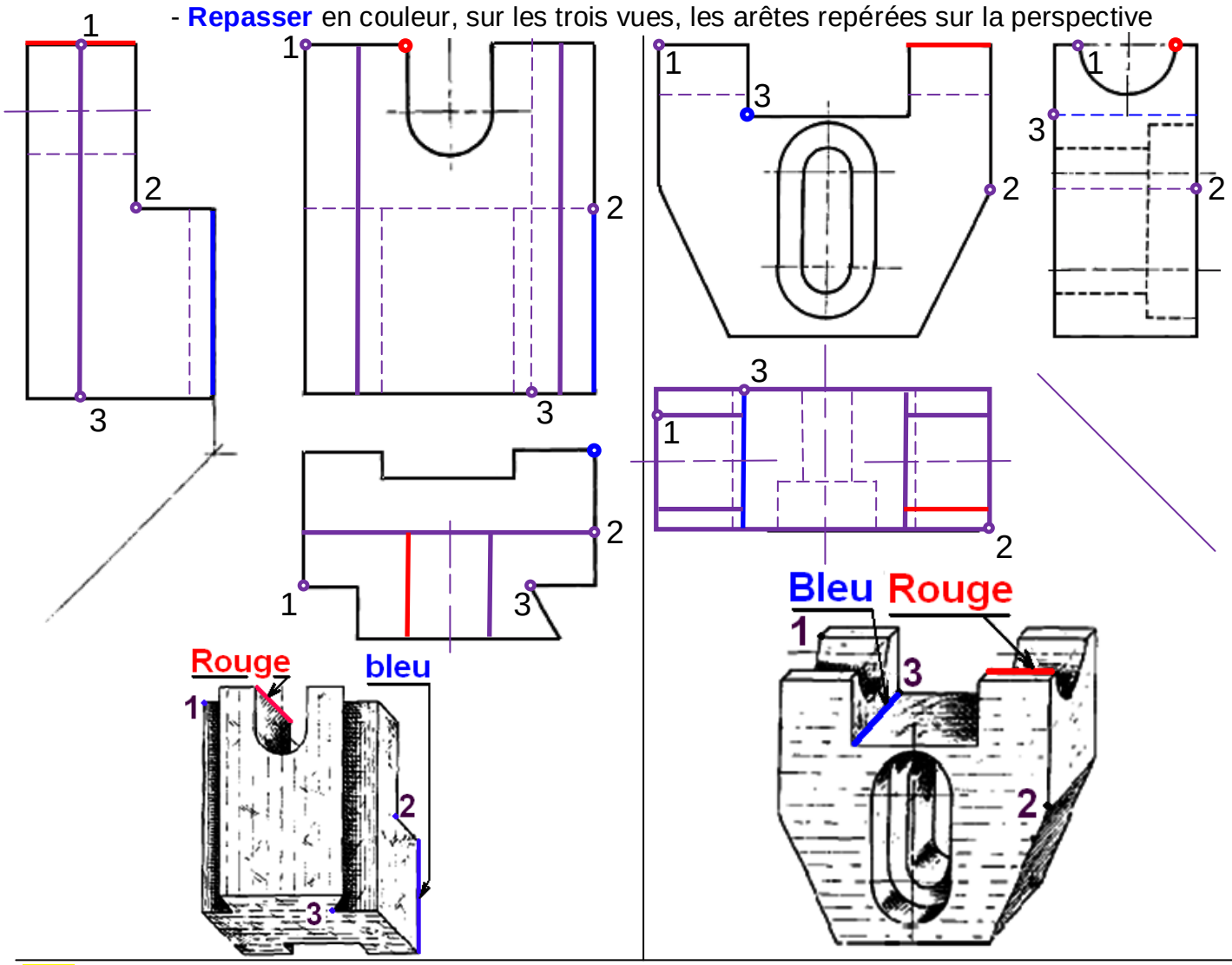

EX8- Un bloc rainuré est défini par une vue de face et une vue de gauche incomplètes,

Question :
- **Esquisser** le rectangle capable de la vue de dessus.
- **Compléter** les trois vues ;
- **Repérer** les points **(1)**, **(2)**, **(3)** et **(4)** et colorier l'arête 1-2 sur les trois vues.

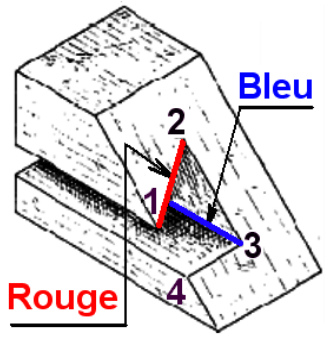

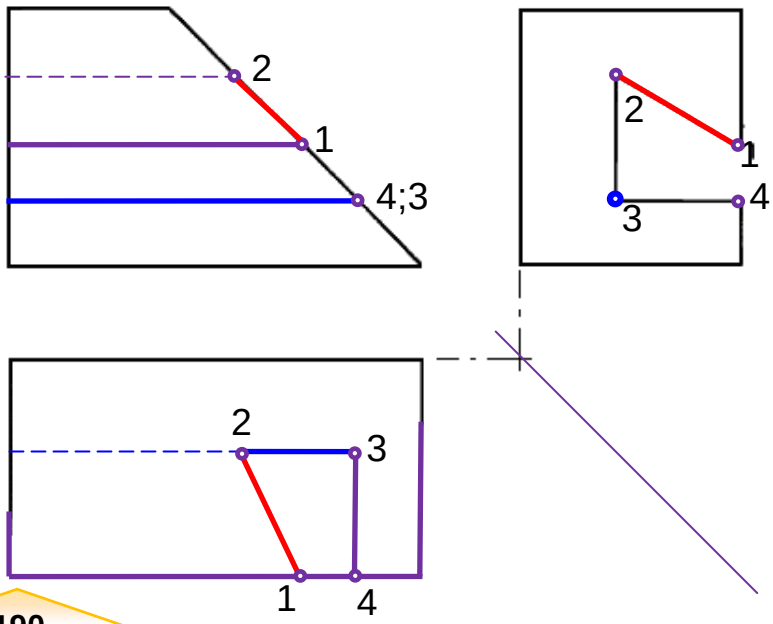

EX9- Les données :
- Un mors mobile d'étau défini par une vue de face, une vue de droite et une vue de dessus incomplètes,
- Un socle est défini par une vue de face, une vue de gauche et une vue de dessus incomplètes,

Question : - **Compléter** les trois vues ;
- **Repérer** les points **(1) (2) (3)** et **(4)** sur les 3 vues.
- **Repasser** en couleur, sur les trois vues, les arêtes repérées sur la perspective

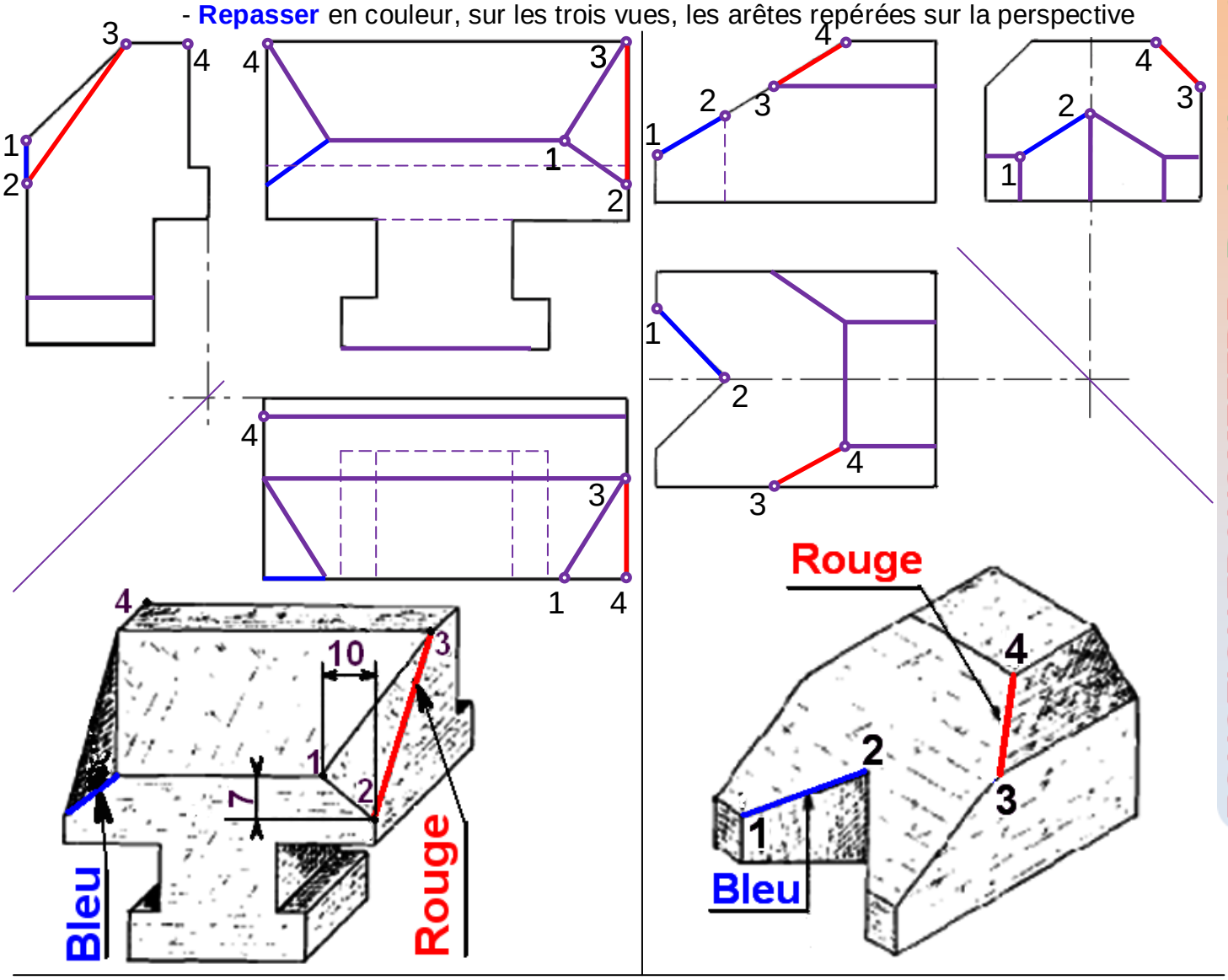

EX10- Les données :
- la vue de face, la vue de droite et la vue dessus incomplètes d'une chape.

Question :
- **Compléter** les trois vues ;
- **Repérer** les points **(1) (2)** et **(3)** sur les 3 vues.
- **Repasser** en couleur, sur les trois vues, les arêtes repérées sur la perspective.

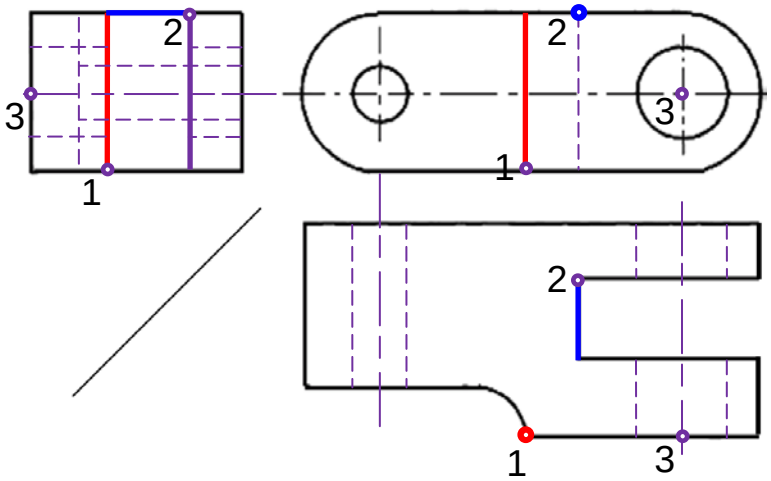

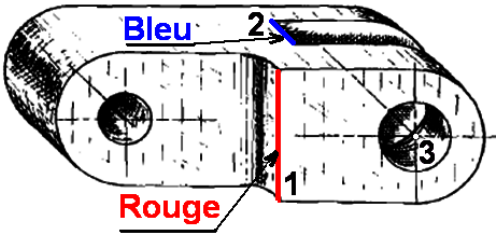

EX11- Les données :

- Un volume rainuré est défini par une vue de face, une vue de droite et une vue de dessus incomplètes,
- Un élément de vé réglable est défini par une vue de face, une vue de dessus incomplètes et l'amorce de la vue de gauche.

Question : - **Compléter** les trois vues ;
- **Repérer** les points **(1) (2) (3)** et **(4)** sur les 3 vues.
- **Repasser** en couleur, sur les trois vues, les arêtes repérées sur la perspective

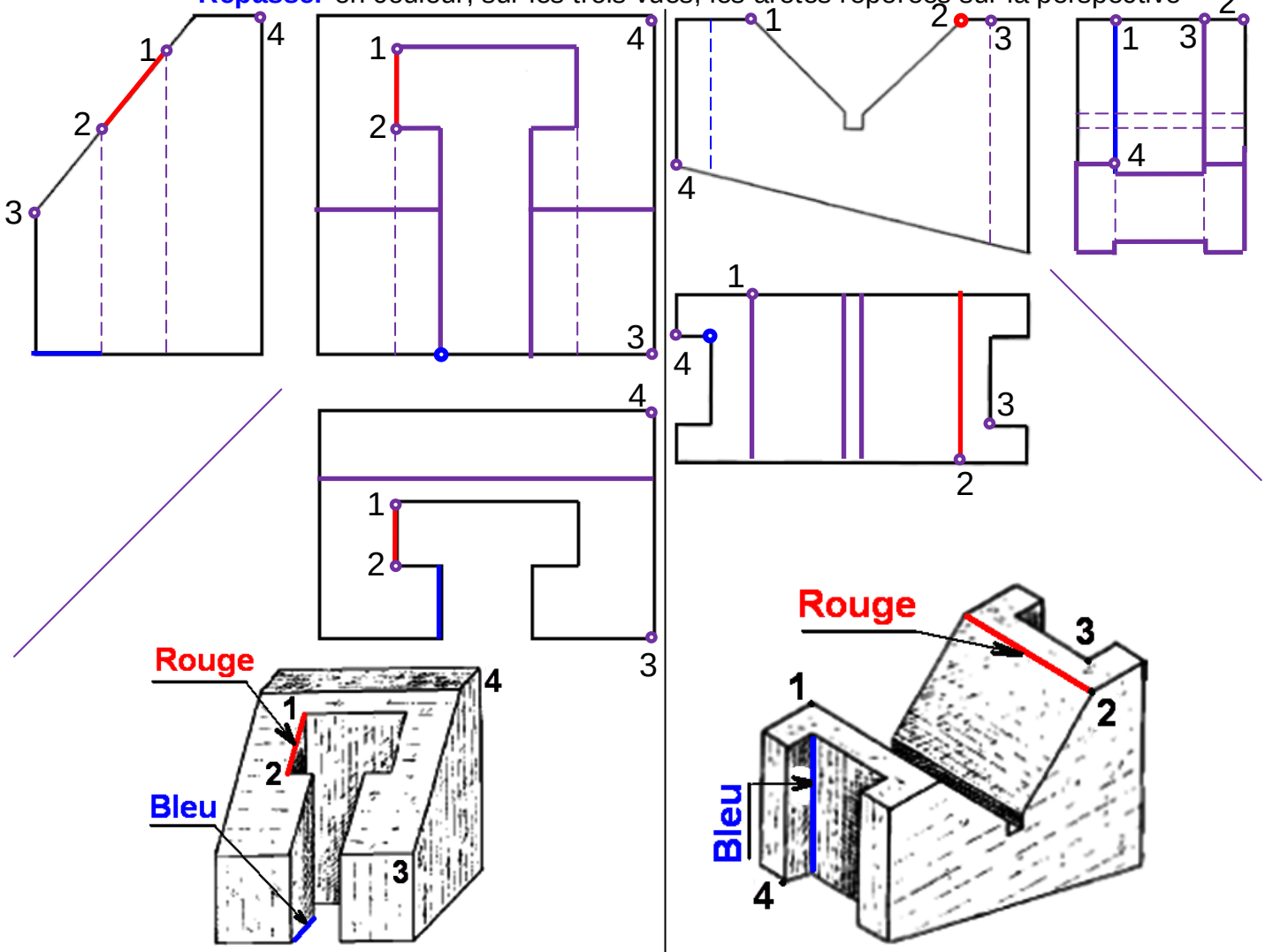

EX12-

- **Compléter** les trois vues de ce porte galet basculeur.
- **Repérer** les points **(1) (2) (3)** et **(4)** sur les 3 vues.
- **Repasser** en couleur, sur les trois vues, les arêtes repérées sur la perspective

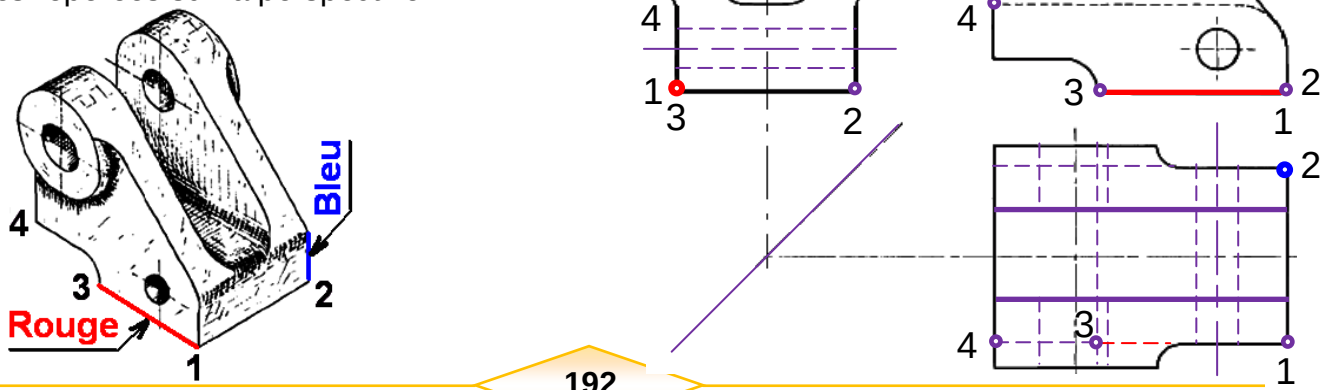

FONCTION TRANSMETTRE : Projection orthogonale

EX13- Les données :

- La vue de face, la vue de gauche et la vue de dessus de ce support orientable sont incomplètes,
- La vue de face, la vue dessus incomplètes d'une coulisse orientable, et l'amorce de la vue de gauche.

Question : - **Compléter** les trois vues ;
- **Repérer** les points **(1) (2) (3)** et **(4)** sur les 3 vues.
- **Repasser** en couleur, sur les trois vues, les arêtes repérées sur la perspective

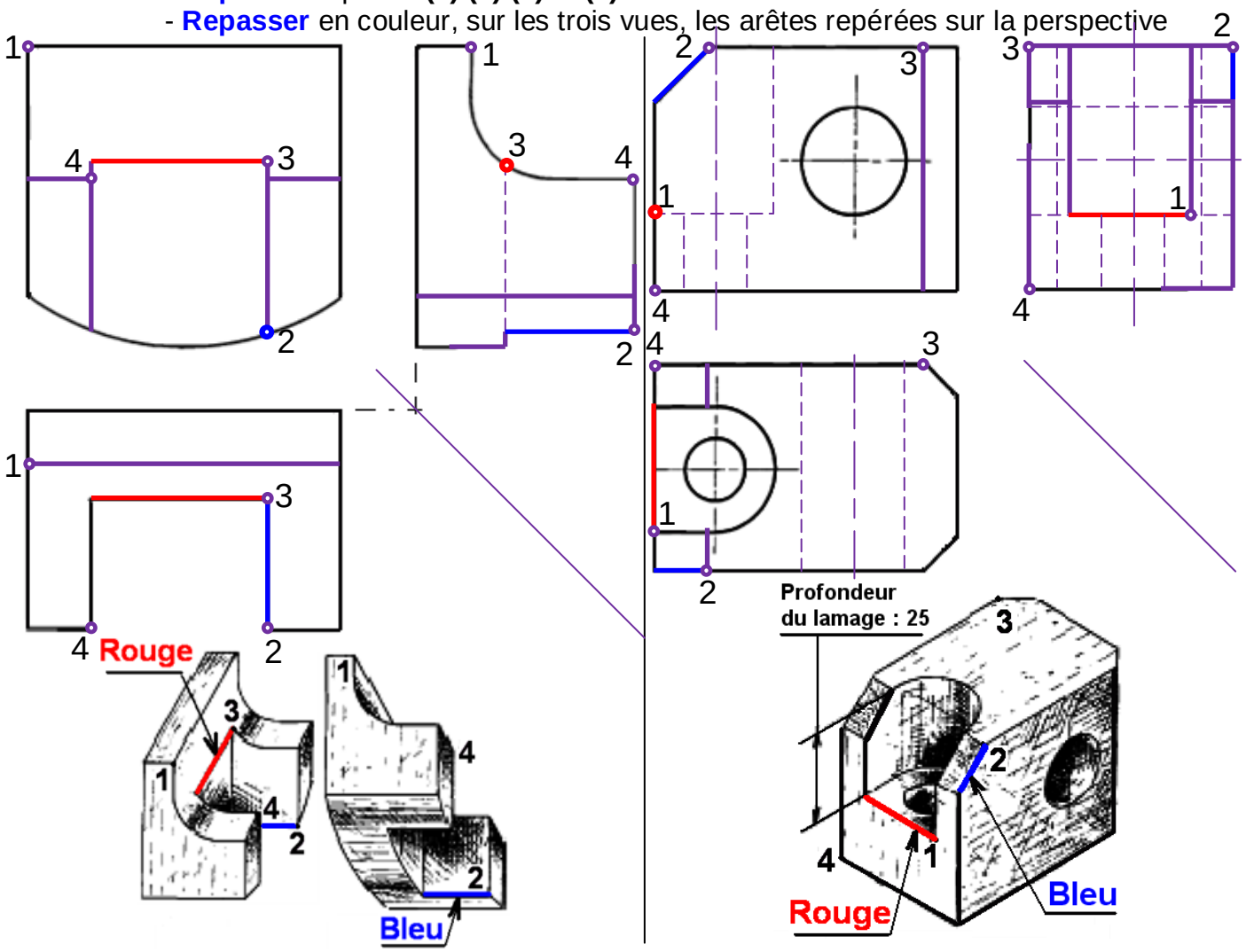

REPONSE DES EXERCICES

Toutes les surfaces sont supposées planes (sauf **18** - **19** - **21**) et les trous débouchant.
Pour les exercices suivant (**14** à **21**),
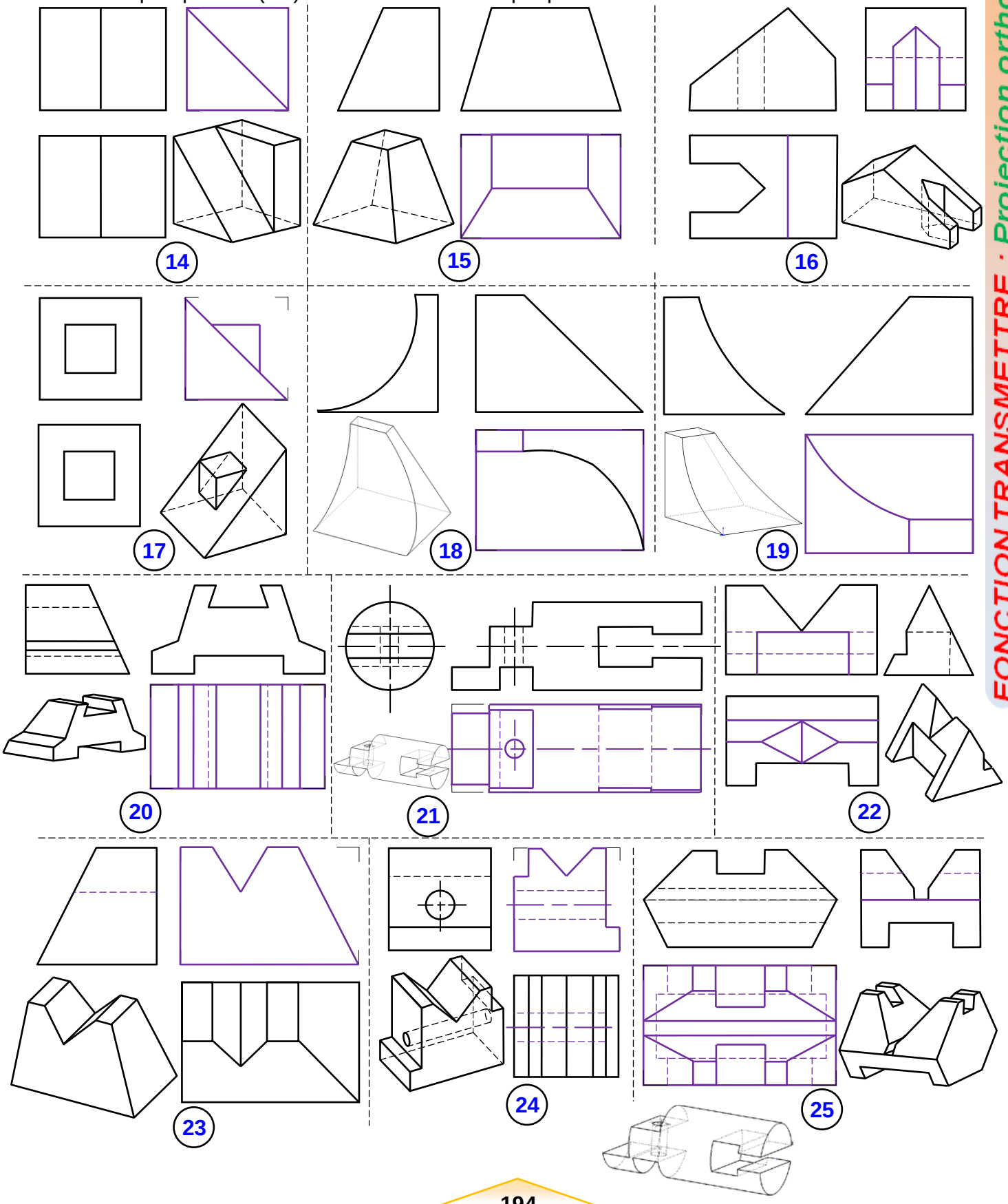
- **Déterminer** et **tracer** la vue manquante,
- **Compléter** au besoin les vues incomplètes des autres,
- **Faire** une perspective (3D) à main levée de chaque pièce.